個人戦　中学生　女子
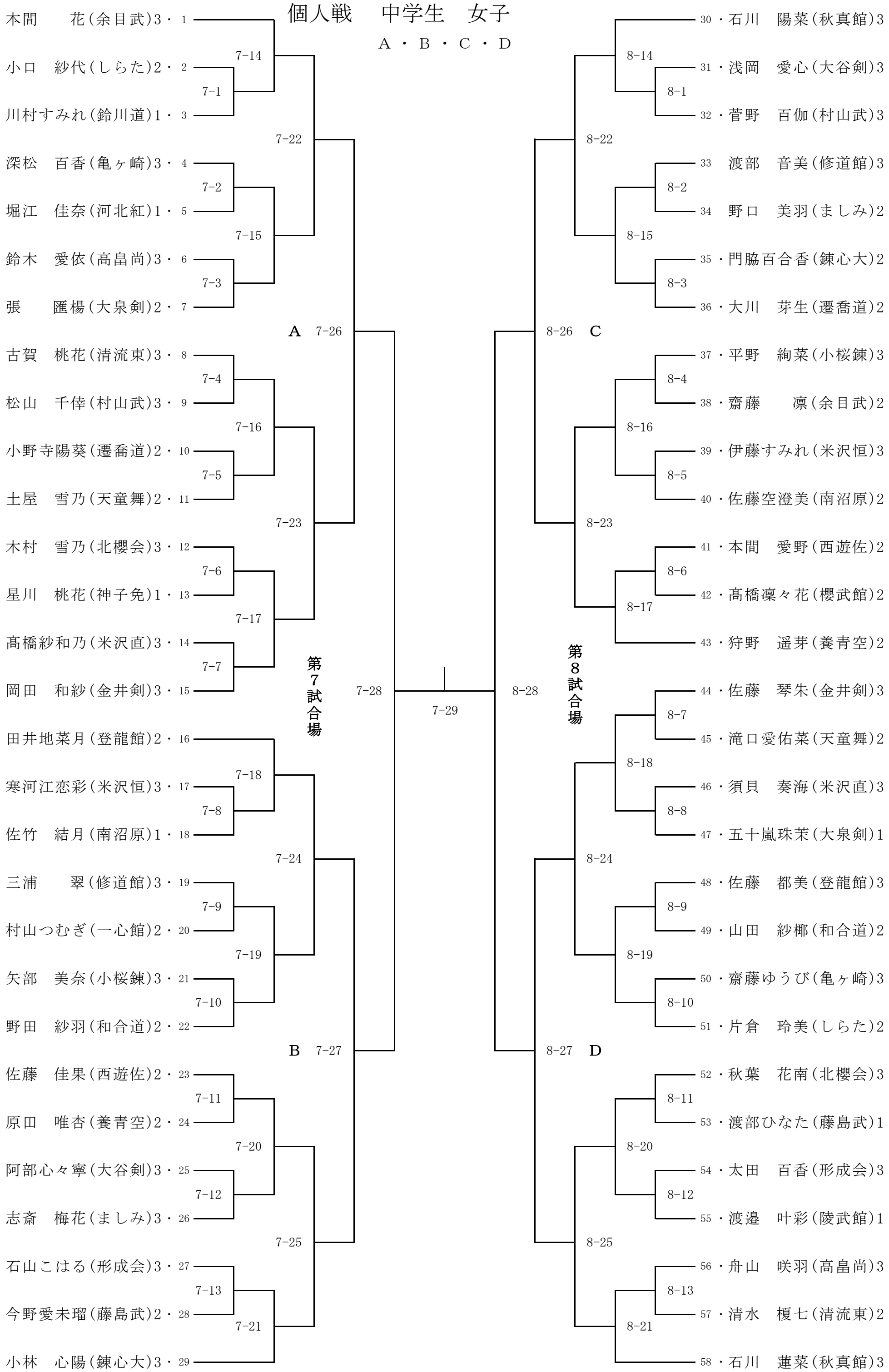
A・B・C・D