団体戦　中学生

A・B・C・D

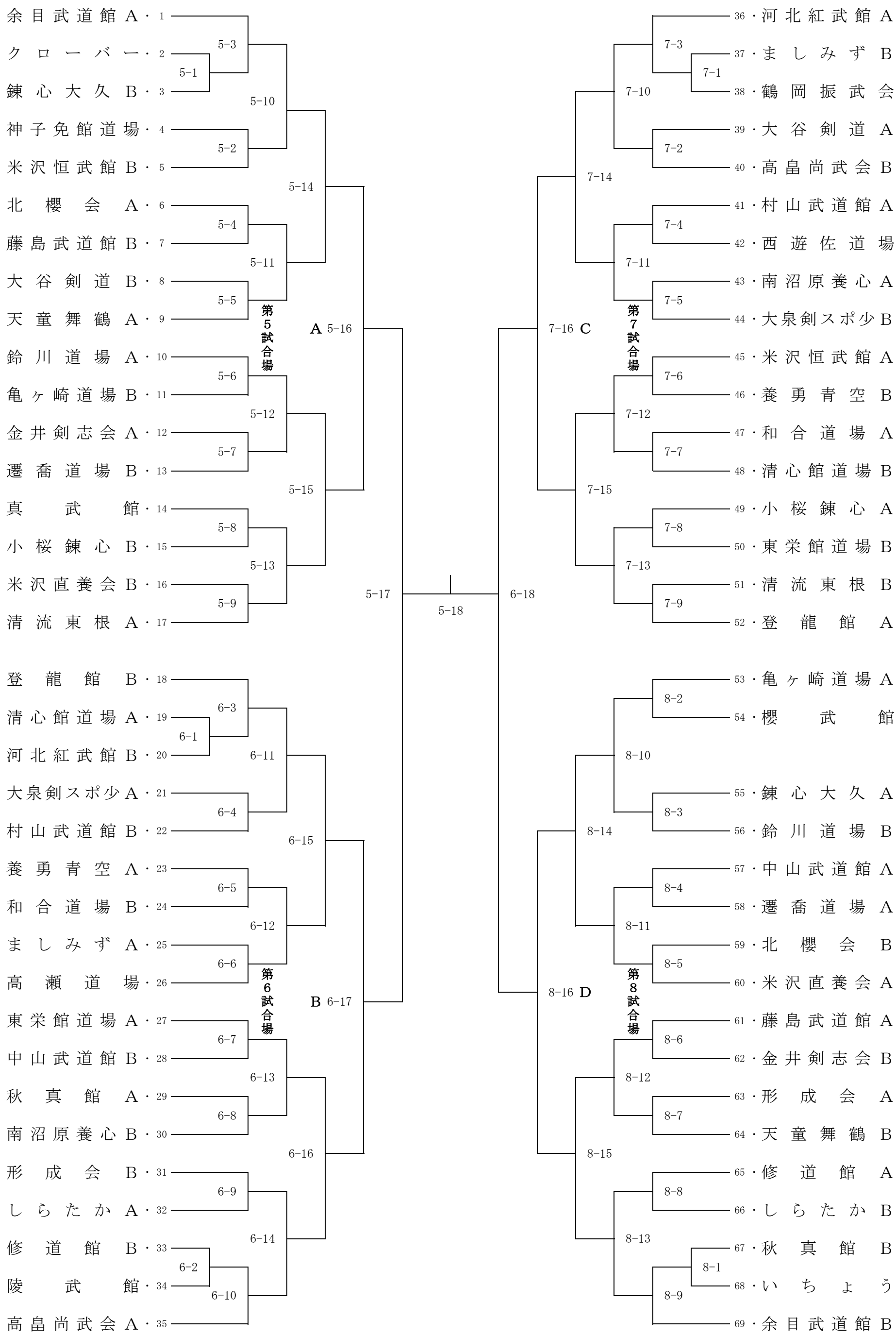
余目武道館A・1
クローバー・2
錬心大久B・3
神子免館道場・4
米沢恒武館B・5
北櫻会A・6
藤島武道館B・7
大谷剣道B・8
天童舞鶴A・9
鈴川道場A・10
亀ヶ崎道場B・11
金井剣志会A・12
遷喬道場B・13
真武館・14
小桜錬心B・15
米沢直養会B・16
清流東根A・17
登龍館B・18
清心館道場A・19
河北紅武館B・20
大泉剣スポ少A・21
村山武道館B・22
養勇青空A・23
和合道場B・24
ましみずA・25
高瀬道場・26
東栄館道場A・27
中山武道館B・28
秋真館A・29
南沼原養心B・30
形成会B・31
しらたかA・32
修道館B・33
陵武館・34
高畠尚武会A・35
5-3
5-1
5-10
5-2
5-14
5-4
5-11
5-5
第5試合場
A 5-16
5-6
5-12
5-7
5-15
5-8
5-13
5-9
5-17
5-18
6-18
6-3
6-1
6-11
6-4
6-15
6-5
6-12
6-6
第6試合場
B 6-17
6-7
6-13
6-8
6-16
6-9
6-14
6-2
6-10
36・河北紅武館A
37・ましみずB
38・鶴岡振武会
39・大谷剣道A
40・高畠尚武会B
41・村山武道館A
42・西遊佐道場
43・南沼原養心A
44・大泉剣スポ少B
45・米沢恒武館A
46・養勇青空B
47・和合道場A
48・清心館道場B
49・小桜錬心A
50・東栄館道場B
51・清流東根B
52・登龍館A
53・亀ヶ崎道場A
54・櫻武館
55・錬心大久A
56・鈴川道場B
57・中山武道館A
58・遷喬道場A
59・北櫻会B
60・米沢直養会A
61・藤島武道館A
62・金井剣志会B
63・形成会A
64・天童舞鶴B
65・修道館A
66・しらたかB
67・秋真館B
68・いちょう
69・余目武道館B
7-3
7-1
7-10
7-2
7-14
7-4
7-11
7-5
第7試合場
7-16 C
7-6
7-12
7-7
7-15
7-8
7-13
7-9
8-2
8-10
8-3
8-14
8-4
8-11
8-5
第8試合場
8-16 D
8-6
8-12
8-7
8-15
8-8
8-13
8-1
8-9